ՀԱՏՈՒՅԹ 1 - 1

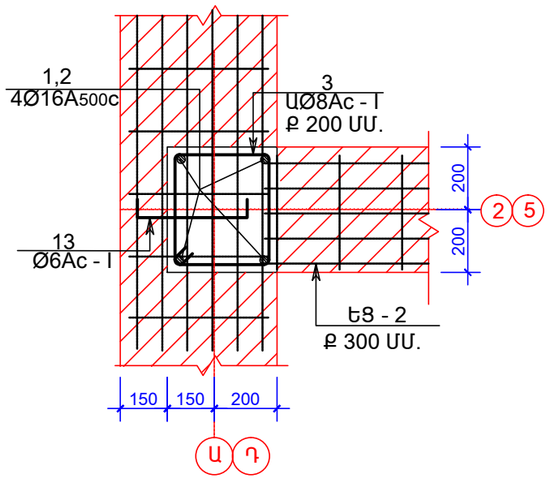

ՀԱՏՈՒՅԹ 2 - 2

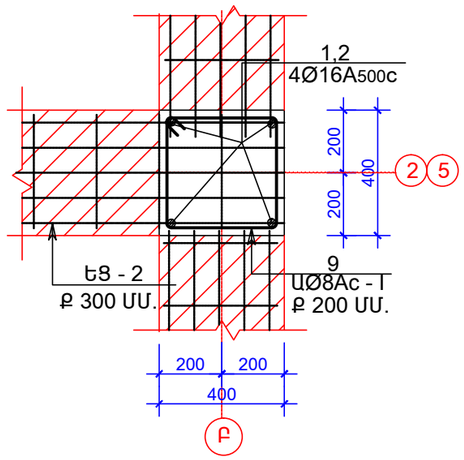

ՀԱՏՈՒՅԹ 3 - 3

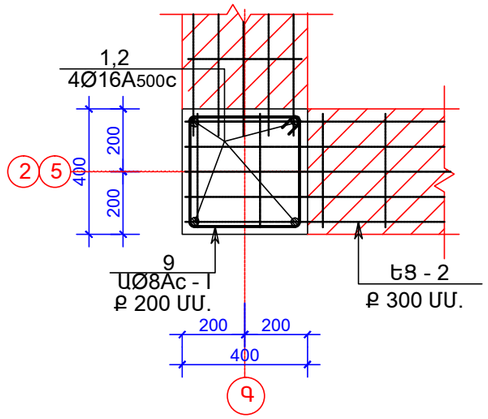

ԿՏՐՎԱԾՔ 4 - 4

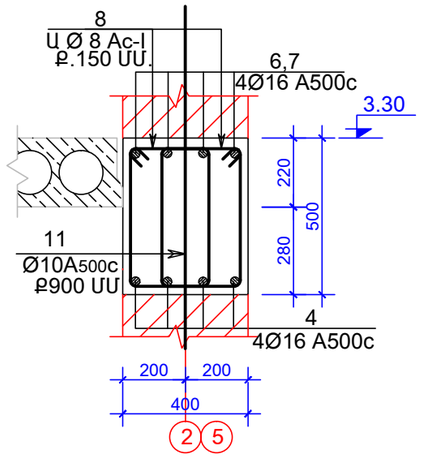

ԿՏՐՎԱԾՔ 5 - 5

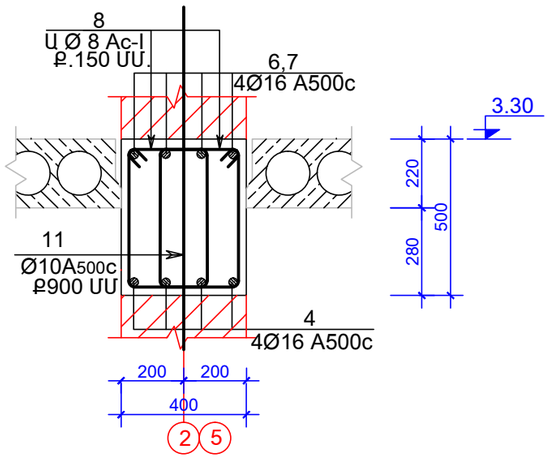

ԿՏՐՎԱԾՔ 6 - 6

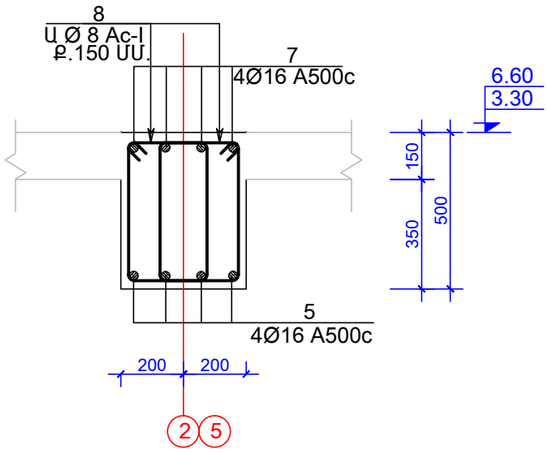

ԿՏՐՎԱԾՔ 7 - 7

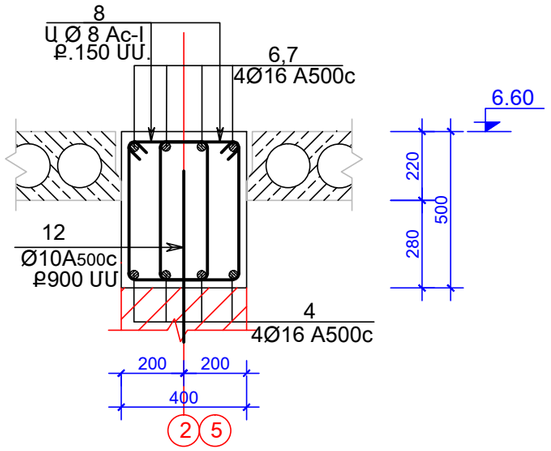

				ՊԱՏՎԵՐ 04 - 15	ԱԼԲՈՄ 2	ՄԱՍ Կ
ԿՈՆՍՏՐ.	ԿԱՐԱՊԵՏՅԱՆ Հ.			ՀՀ ՇԻՐԱԿԻ ՄԱՐԶԻ ՎԱՐԴԱՔԱՐԻ 100 ՏԵՂԱՆՈՑ ԴՊՐՈՑԻ ԿԱՌՈՒՑՄԱՆ ԱՇԽԱՏԱՆՔԱՅԻՆ ՆԱԽԱԳԻԾ		
ՆԱԽԱԳԾԵՑ	ԱՏԱԼՅԱՆՑ Ա.					
					ՓՈՒԼ	ԹԵՐԹ	ԹԵՐԹԵՐ
					Ա.Ն.	12	34
ԱՄՍԱԹԻՎ	ԳՈՒՅՔԱՀԱՄԱՐ	ԱՐԽԻՎ N %		ՀԱՏՈՒՅԹ 1 - 1 -:- ՀԱՏՈՒՅԹ 7 - 7	ՍՊԸ « ԵՐԱՆԳ »	

YERANG LLC Architectural designing and construction